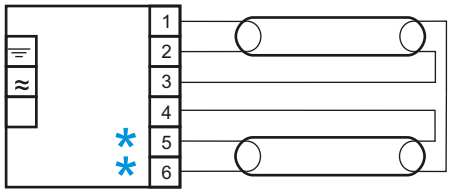

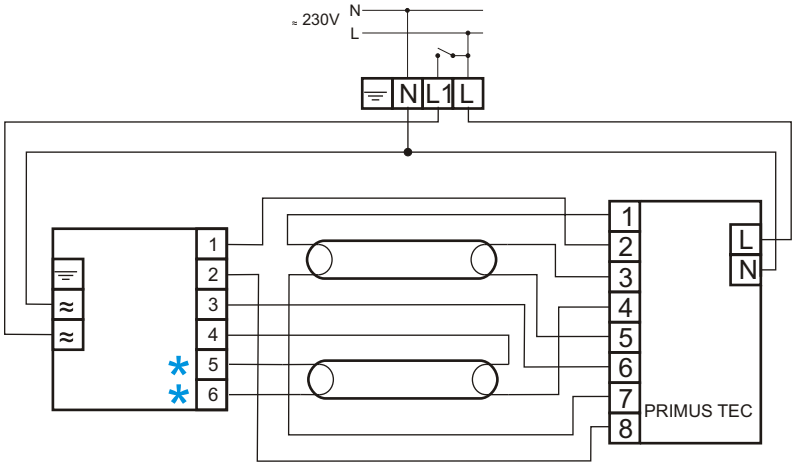

Primus TEC dla 6 wyjść

www.awaryjne-oswietlenie.pl
elektomaxsc@wp.pl